福康照護抽痰機 Medi Pump

型號：TC-2000V

Care for a Healthy Life

衛署醫器製字第001600號

使用本產品前請先詳細閱讀說明書，並遵照指示使用

重要安全準則

請妥善保存本說明書

並請在使用前閱讀本說明書

危險：避免觸電的危險

1 每次使用後，請立即拔掉插頭。
2 請勿在沐浴、洗碗，或是任何可能接觸到水源的情境中使用。
3 請勿將本產品放置或儲存在容易掉入浴缸或水槽之處。
4 請勿將本產品放置或掉入水及任何液體中。
5 若不慎將本產品掉落至水中，請勿直接拾取，應立即將插頭拔除後方可拾起。

警示：避免燃燒、觸電、起火，或任何導致個人受傷的危險

1. 請依照產品指示內的功能使用本產品，並且在醫療專業人員的指示下使用。
2. 請勿使用非原廠建議的配件。
3. 當插頭插著時，應避免置本產品於不顧。
4. 在以下任何狀況發生時，請勿使用本產品。
   （1）插頭或電源線損壞時。
   （2）產品運作不順。
   （3）產品掉落地面，或是已有其他損傷。
   （4）產品掉入水中之後。

請將本產品退還至經銷商或是本公司，做進一步的檢查及修復。

5. 請將電源線遠離高溫表面。
6. 在嗜睡或意識不清時，請勿使用本產品。
7. 請勿從本產品的任何開口中塞入任何異物。
8. 請勿在戶外用，或是在噴霧產品（例如髮膠）及氧氣出口附近使用。
9. 請將本產品連接至適當的接地插座上。

注意、提醒及警示事項之說明

請注意：表示請您特別留意的資訊。

提醒您：表示提醒您遵守正確的操作及保養流程，以避免產品的損壞或導致產品的故障。

警示：告訴您務必小心遵守正確的使用方法，以免造成個人傷害。

1.產品介紹

1.1 用途

本產品用於協助家屬或看護，替接受氣切造口的病患作抽痰的動作。抽痰目的乃幫助病患維持呼吸道的順暢，避免相關的併發症的發生。通常需要抽痰患者的照顧者，必須要在患者即將出院的前一周，接受護理人員的指導，並將相關抽痰技巧，以書面形式紀錄後，方能在院外執行。

提醒您：除了上述的使用目的之外，請勿將本產品用作他途。

1.2 安全性注意事項

當使用本電器產品，尤其是在兒童接近時，請務必遵照基本的安全注意準則。請在閱讀、了解本產品使用說明書後，才能進行產品的操作、安裝，及保養，以避免受傷及損壞的狀況發生。本說明書中重要的訊息，將以下的形式註明。

危險：對於將造成嚴重傷害甚至導致死亡的危險情況，提供最緊急的安全訊息。

警示：對於可能造成嚴重傷害或其他損害的危險情況，提供重要的安全訊息。

提醒您：對於避免造成產品損害的情況，提出建議。

插頭的設計是一端較另外一端稍寬，為避免觸電的情形發生，請順勢將插頭插入插座中。若是無法插入，試著將插頭轉向再插一次。若是仍然插不上去，請聯絡專業人員，切勿自行修改插頭。

2. 產品敘述

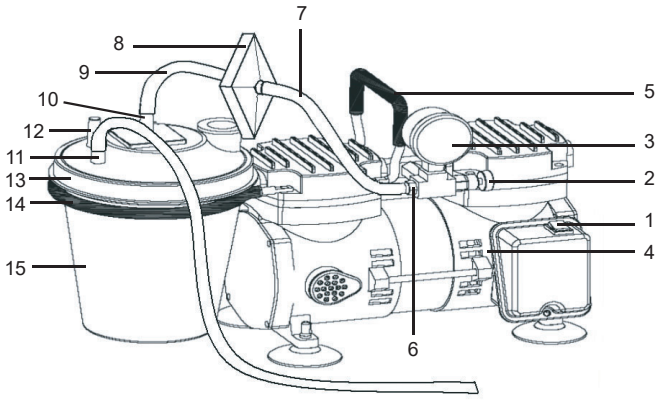

1. 電源開關	2. 壓力調整旋鈕	3. 壓力顯示表
4. 主機機體	5. 把手	6. 抽氣口
7. 短接長管	8. 過濾器	9. 短接短管
10. 短接短管接口	11. 抽痰管接口	12. 引流管接口*
13. 抽痰杯蓋	14. 抽痰杯架	15. 抽痰杯

* 本抽痰杯適用於各式醫用引流儀器，搭配本抽痰機使用時，建議將引流管接口封住，以確保抽痰吸力及流量。

3. 操作方式

警示：在拔除插頭之前，應確認電源開關已經關閉。

請注意：在使用本產品之前，請依照本手冊「清潔」的原則，清潔本產品的各部分。

請注意：一般的抽痰過程程約數十秒可完成。如已連續運轉本機超過 30 分鐘，請將電源關閉，使機體冷卻至少 30 分鐘後再開啟。

1. 拆封本產品時，請立即檢視本產品外觀是否破損。
2. 檢查配件是否完整無損。
3. 將主機放置於桌上，確定您在適當姿勢下，能夠輕易的操作本產品。請勿在地上使用本產品。
4. 在主機關機狀態下，將插頭插入插座。
5. 將抽痰杯置入抽痰杯架內。
6. 連接抽痰管的一頭至抽痰杯蓋的抽痰管接口。
7. 如圖示，連接短接短管的一頭至抽痰杯蓋的短接短管接口。
8. 如圖示，連接短接長管的另一頭至主機的抽氣口。

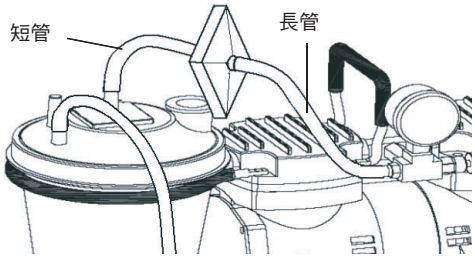

9. 將主機電源打開。
10. 調整壓力調整旋鈕至適當的吸力。
11. 請遵守專業醫護人員的指示，進行抽痰的動作。
12. 抽痰完成後，將電源關上，並將插頭拔掉。

4. 清潔

4.1 產品機身外殼清潔

警示：請勿將產品外殼卸下，以免發生觸電危險。所有的拆解及維修，務必交由專業的維修人員處理。

警示：本產品不需要任何潤滑油處理，請勿將機身拆裝，潤滑機身內的任何零件。

警示：拔除插頭後，才能進行清潔的動作。請勿將機器浸入水中清洗。

1. 每隔數天用濕布擦拭一次，以避免灰塵的堆積。
2. 請勿使用粉狀的清潔劑或肥皂清潔，避免將機器浸入水中清洗。

4.2. 配件組的清潔

本產品配件的所有部分，除了抽痰管必須每次換新以外，其餘部分應該要在每次使用後徹底的清潔。假使您的醫師有其他特別的清潔指示，請遵照醫師的指示進行。

警示：在每一次的使用之後，為避免因分泌物污染而導致感染的發生，請務必做好產品清潔的動作。

1. 使用溫水及中性清潔劑清洗所有可以拆解的配件。
2. 請自然風乾或以非絨毛的乾淨布料拭乾，將所有配件收好，以便下一次使用。

請注意：每一組配件僅限單一使用者使用，以避免交互感染。

5. 儲存

保持機器及相關配件的乾燥，收納時避免陽光直射。

6. 保養

1. 請勿自行拆解機器本體，以免造成觸電的危險。
2. 請通知專業的維修人員，替您進行維修保養。

7. 故障排除

假如您遇到產品故障的問題，請參考下列的可能故障原因，先做簡易的故障排除。若故障無法排除，請洽全省各地經銷商或本公司免付費服務專線0800-054-133。

問題	疑難排解
產品沒有反應，無法操作	■ 請檢查插頭使否正確的插在插座上。 ■ 請確定是否為過熱的自動斷電現象， 請冷卻30分鐘後再開機。 ■ 請確定電源是否已打開。 ■ 請確認過濾器內過濾紙是否沾濕、污損，或過濾器外觀破損，請更換過濾器。
吸力降低	■ 請檢查是否錯誤使用過低的電壓。 ■ 請檢查是否有任何的管道阻塞。 ■ 請檢查抽痰管是否緊密的連接在機器或抽痰杯上。假如連接沒有問題，卻仍有漏氣的狀況發生，請更換新的短接管或抽痰管。 ■ 請檢查抽痰杯、短接管或抽痰管是否有任何的損傷需更換。 ■ 請確認過濾器內過濾紙是否污損，更換新過濾器。

8. 產品規格

項 目	規 格 敘 述
電源需求	115V 交流電，60Hz
耗電量	110 W
使用流量	≥ 32 LPM
使用真空度	650 mmHg
抽痰杯容量	1800 c.c.
噪音值	54 分貝
主機尺寸(長X寬X高)	38公分 x 16.5公分 x 24公分
電源線長度	190 公分
產品重量	5.2 公斤

代理商名稱：雅博股份有限公司 Apex Medical Corp.
代理商地址：23679 新北市土城區民生街9號
T +886 2 2268 5600
F +886 2 2268 6526
消費者服務專線 0800 054 133
customer@apexmedical.com.tw
www.apexmedicalcorp.com
製造廠/藥商名稱：阿耐思特岩田漢弓股份有限公司
製造廠/藥商地址：彰化縣大村鄉大橋村中山路3段121號1樓
Print-2019 版權所有，翻印必究
內容僅供參考，本公司保有規格及設計變更之權利